Рис. 1

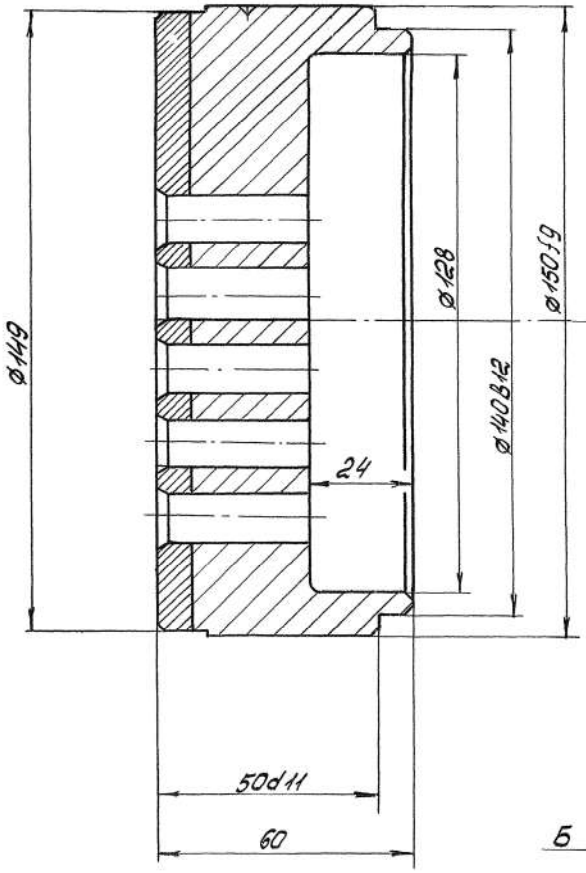

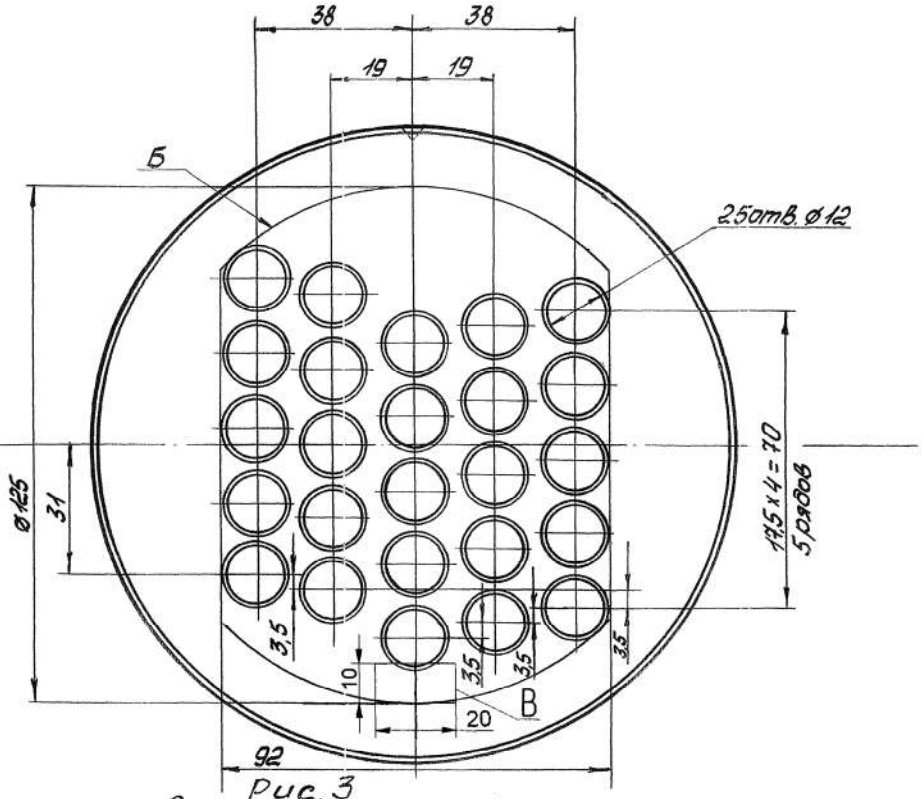

Рис. 3

Остальное см. рис. 1
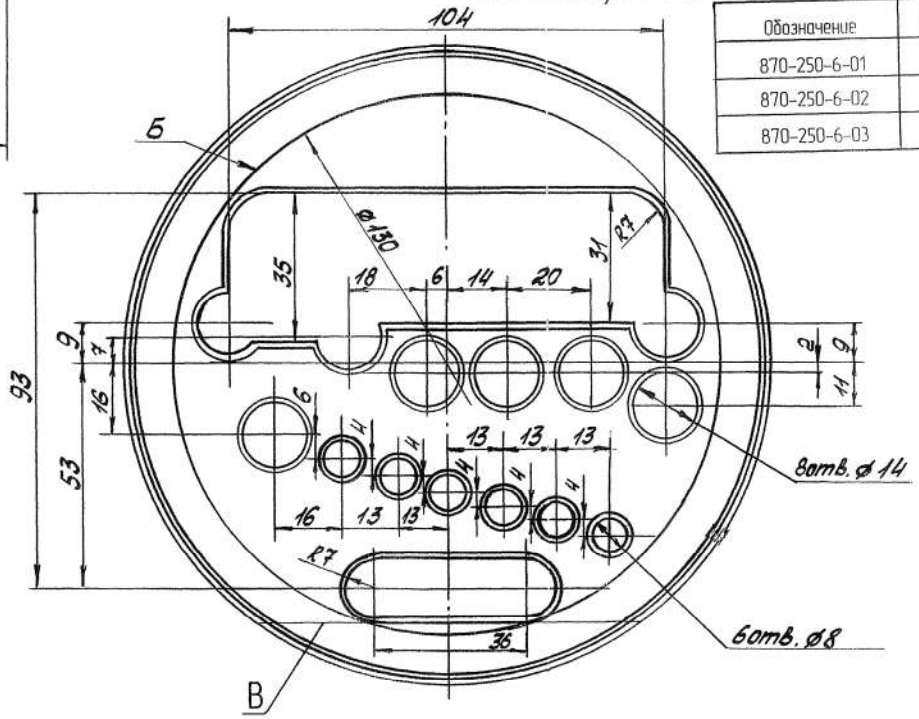
Обозначение	Рис.	Масса, кг
870-250-6-01	1	4,78
870-250-6-02	2	4,8
870-250-6-03	3	4,7