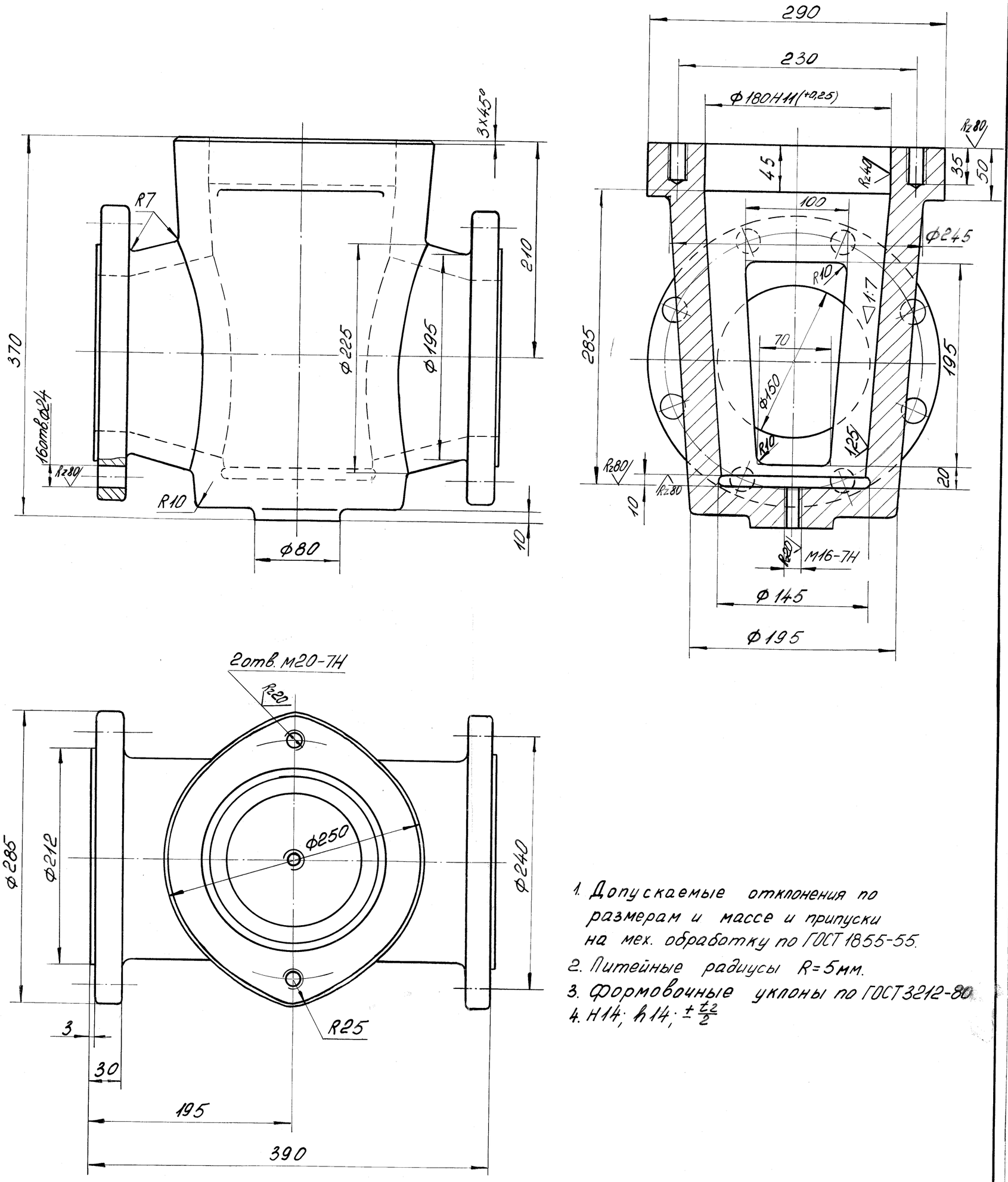

1. Допускаемые отклонения по размерам и массе и припуски на мех. обработку по ГОСТ 1855-55.
2. Литейные радиусы R=5мм.
3. Формовочные уклоны по ГОСТ 3212-80
4. Н14; h14; $\pm\frac{t_2}{2}$

Изм.	Лист	N докум.	Подп.		509-65б-1		
Разр.		Минтюкова		15.6.89	Корпус	Лит	Масса	Масшт
Пров.		Жакетов		28.6.89		И	48,8	1:2,5
Т.конт.						Лист	Листов 1
З.нач.		Ромащенко		26.6.89			
Н.конт.		Звонарева			СЧ18 ГОСТ 1412-79		
Утв.		Перлинен					

Инв. N подл. | Подп. и дата | В.з. инв. N | Инв. N дубл. | Подп. и дата

Копировал

Формат А2